Electrolux PROFESSIONAL

Salamandre
Salamandra elettrica da 760 mm, apertura frontale

ARTICOLO N° _____

MODELLO N° _____

NOME _____

SIS # _____

AIA # _____

283017 (E0UUBEBOMOA)	Salamandra elettrica da 759 mm, apertura frontale, con griglia regolabile, adatta per GN 1/1 - 230 V
283016 (E0UUBDBOMOA)	Salamandra elettrica da 759 mm, apertura frontale, con griglia regolabile, adatta per GN 1/1 - 400 V

Descrizione

Articolo N° _____

Costruita in acciaio inox AISI 430. Può essere installata a muro con apposite staffe (optional). Apertura frontale. Pannelli laterale e posteriore rimovibili per utilizzare l'apparecchiatura su tre lati.
Zone di riscaldamento indipendente controllate attraverso una manopola.
Griglia regolabile su 6 posizioni.
Griglia di cottura in acciaio cromato e bacinella di raccolta grassi in acciaio inox, estraibili.

Approvazione: _____

Caratteristiche e benefici

- 2 zone di cottura indipendenti gestite da 2 manopole.
- L'unità viene riscaldata attraverso resistenze corazzate in incoloy.
- Dimensioni piastra di cottura: 575x400 mm adatta per GN 1/1.
- L' altezza della griglia può essere regolata su 6 diversi livelli.
- Controllo della temperatura attraverso un regolatore di energia
- I pannelli frontali aperti, laterali e posteriori possono essere rimossi.

Costruzione

- Costruita interamente in acciaio inox AISI 430.
- Vaschetta raccogli gocce in acciaio inox estraibile.
- Griglia in acciaio cromato con arresto di sicurezza per evitare cadute accidentali.
- La versione da tavolo può essere montata a parete con accessorio opzionale dedicato.
- 4 piedini in gomma.

Accessori opzionali

- Staffe di supporto per installazione a parete di salamandre con apertura frontale — PNC 283036 ❑

Salamandre
Salamandra elettrica da 760 mm, apertura frontale

Fronte

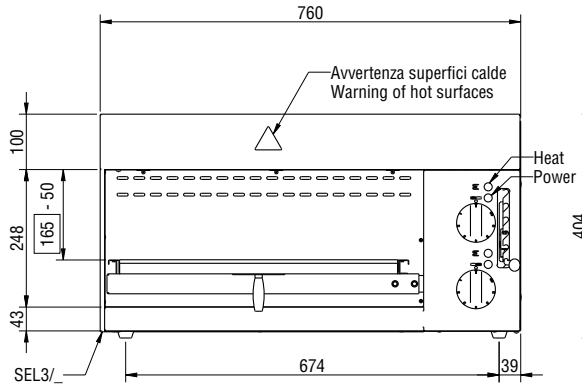

Lato

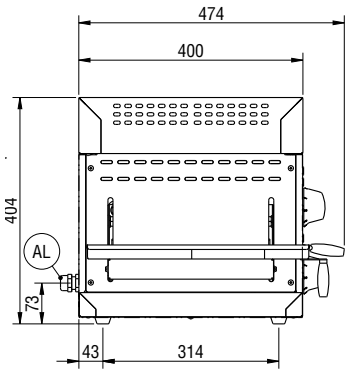

EI = Connessione elettrica

Lato posteriore

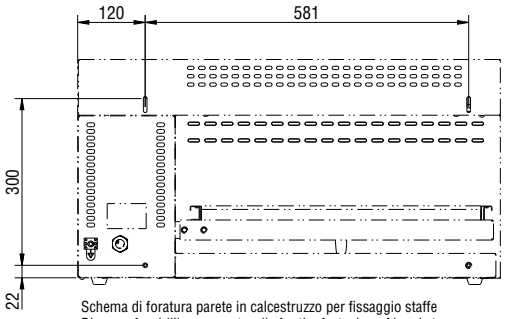

Schema di foratura parete in calcestruzzo per fissaggio staffe
Diagram for drilling cement walls for the fastening of brackets
Schema für Betonwandbohrungen zur Befestigung der Wandhalterungen
Schéma de perçage de la paroi en béton pour fixer les étriers
Esquema de perforacion de la pared de hormigón para fijación soportes

Elettrico

Tensione di alimentazione:	
283017 (E0UUBEBOMOA)	220-240 V/1 ph/50/60 Hz
283016 (E0UUBDBOMOA)	380/415 V/3N ph/50/60 Hz
Potenza installata max:	4 kW

Informazioni chiave

Dimensioni esterne, larghezza:	759 mm
Dimensioni esterne, profondità:	484 mm
Dimensioni esterne, altezza:	404 mm
Peso netto:	32 kg
N° livelli griglia	6

L'azienda si riserva il diritto di apportare modifiche ai prodotti senza preavviso